SmartMaster

Art.-Nr.: 64 310

Aplicación

- También apto para acero al cromo-níquel
- Cantidad pequeña de humo/polvo
- Uso esporádico

Ventajas

- Mayor seguridad gracias al control de filtros
- Uso flexible gracias a la conexión de la manguera

Características

- Con certificación W3/IFA
- Manija y soporte del cable

Datos técnicos

Filtro	
Niveles de filtración	3
Método de filtración	Filtro de almacenamiento
Superficie del filtro	13 m^2
Tipo de filtro	Casete de filtración
Material del filtro	Membrana de fibra de vidrio
Grado de filtración	> 99.5 %
Clase de filtro	E12
Filtros adicionales	Dos prefiltros
Datos básicos	
Potencia	950 m^3/h
Potencia máx.	2200 m^3/h
Presión máxima	1500 Pa
Peso	71 kg
Motor	1.1 kW
Voltaje	1 x 230 V / 50 Hz
Corriente nominal	6.7 A
Voltaje de control	230 V, AC
Nivel sonoro	72 dB(A)
Información adicional	
Certificado IFA	W3-Probado
Tipo de ventilador	Centrífugo
Cantidad de Mangueras de succión	1
Diámetro Manguera de succión	150
Manguera de aspiración long.	3 m

W3 | IFA-certified welding smoke filter unit | W3

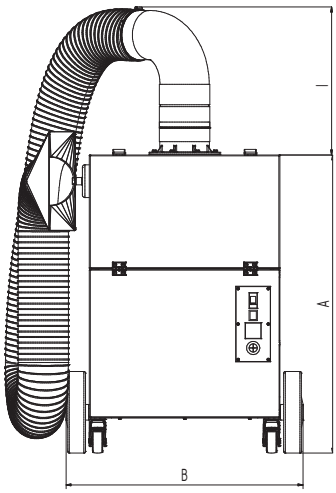

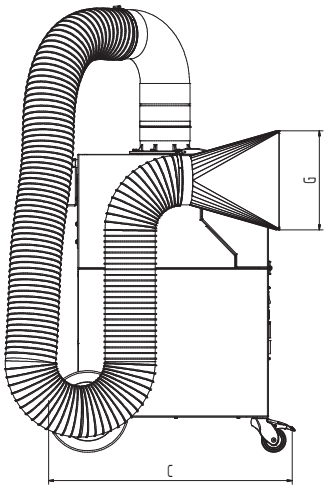

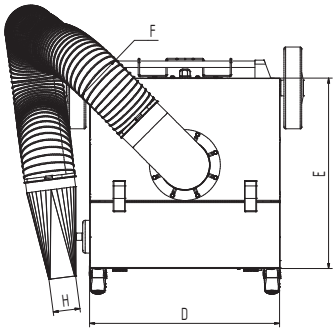

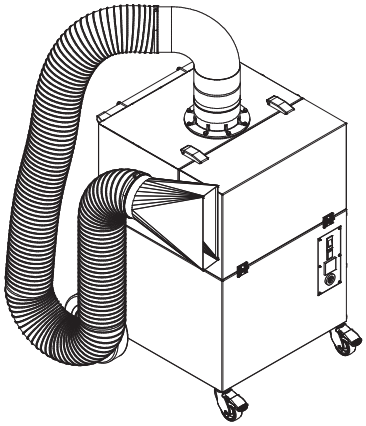

Datos técnicos

Medidas	
A	909 mm
B	722 mm
C	753 mm
D	580 mm
E	580 mm
F	150 mm
G	300 mm
H	80 mm
I	450 mm