# WeldFil Compact

## Art.-Nr.: 34 75

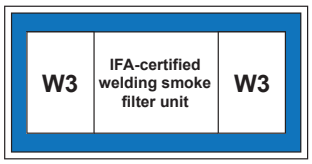


## Aplicación

- Grandes cantidades de humo/polvo
- Talleres y escuelas de soldadura
- Centros de formación y de soldadura
- Sistemas de oxicorte, corte por plasma y por láser
- Posible instalación en el exterior

## Ventajas

- Recolección de polvo libre de contaminación
- Funcionamiento continuo ininterrumpido gracias a la limpieza automática del filtro accionada por presión diferencial
- Bajas emisiones de ruido
- Montaje rápido y sencillo, dado que se suministra listo para enchufar y con cavidades para carretilla elevadora. *1
- Gran ahorro en los costes de energía al utilizar el regulador de potencia, debido a la regulación automática de la potencia de aspiración en función de la necesidad
- Integración flexible del control en terceros sistemas como máquinas de corte debido a los contactos sin tensión *2
- Máxima protección de la salud para los operarios gracias al empleo de cartuchos de filtro KemTex® de ePTFE con filtrado de superficie

## Características

- Limpieza automática del filtro accionada por presión diferencial
- Control mediante pantalla táctil
- Cartuchos de filtro KemTex® de ePTFE
- Colectores de polvo con dispositivo de elevación de aire a presión
- Premontado listo para enchufar
- Regulación automática del caudal volumétrico (opcional)

## Equipamiento adicional

- Regulador de potencia
- Marcha/paro externo
- Gestión de flotas, mantenimiento remoto y mantenimiento predictivo mediante redes de nube autárquicas a través de telefonía móvil
- Preseparador de chispas: SparkTrap
- Carcasa de protección climática para instalaciones al aire libre

## Datos técnicos

| | |
|---|---|
| **Filtro** | |
| Niveles de filtración | 1 |
| Método de filtración | Filtro de limpieza |
| Superficie del filtro | 20 m² |
| Cantidad de filtros | 5 |
| Superficie de filtro | 100 m² |
| Tipo de filtro | Cartucho de filtración |
| Material del filtro | Membrana de ePTFE |
| Clasificación de polvo | M |
| **Datos básicos** | |
| Potencia | 5250 - 7560 m³/h |
| Presión negativa | 2500 - 1800 Pa |
| Peso | 980 kg |
| Motor | 7.5 kW |
| Voltaje | 3 x 400 V / 50 Hz |
| Corriente nominal | 13.7 A |
| Nivel sonoro | 65 dB(A) |
| **Información adicional** | |
| Certificado IFA | W3-Probado |
| Tipo de ventilador | Ventilador centrífugo accionado por correas |
| Suministro de aire | 5 - 6 bar |
| Salida de aire | 560 mm |
| Entrada de aire | 450 mm |
| Recolector de polvo | 2 x 34 L |

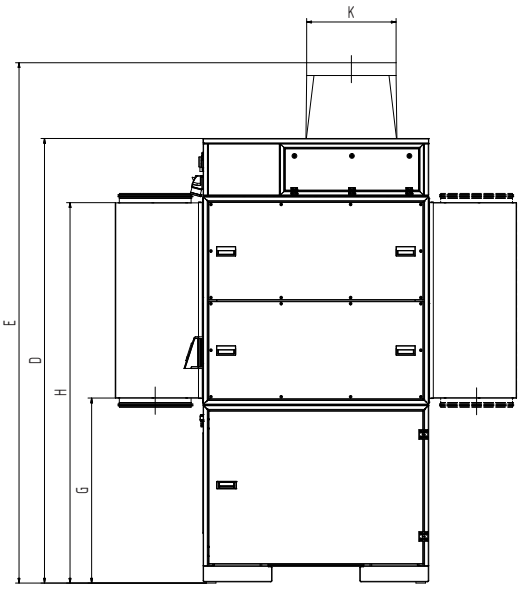


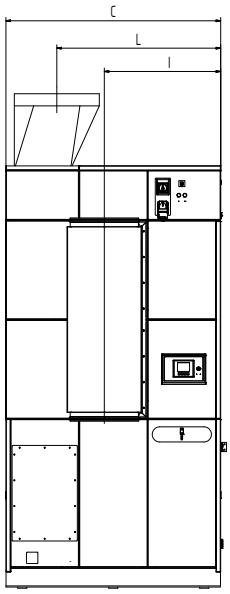


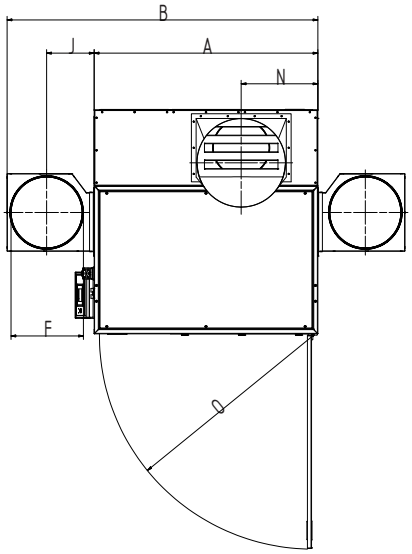


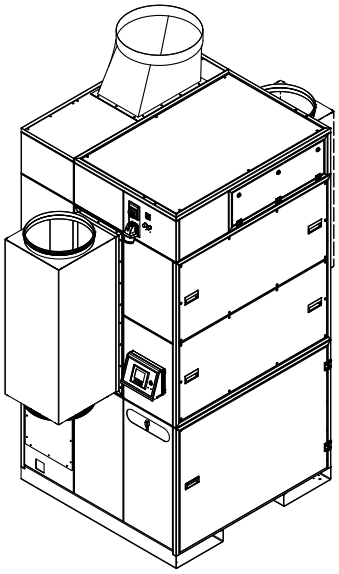

## Datos técnicos

| Medidas | |
|---|---|
| A | 1413 mm |
| B | 1965 mm |
| C | 1413 mm |
| D | 2784 mm |
| E | 3260 mm |
| F | 450 mm |
| G | 1159 mm |
| H | 2383 mm |
| I | 767 mm |
| J | 300 mm |
| K | 560 mm |
| L | 1080 mm |
| N | 484 mm |
| O | 1347 mm |

Las tolvas de conexión de la imagen se suministran de forma opcional

# Premo-volumeno grafeo
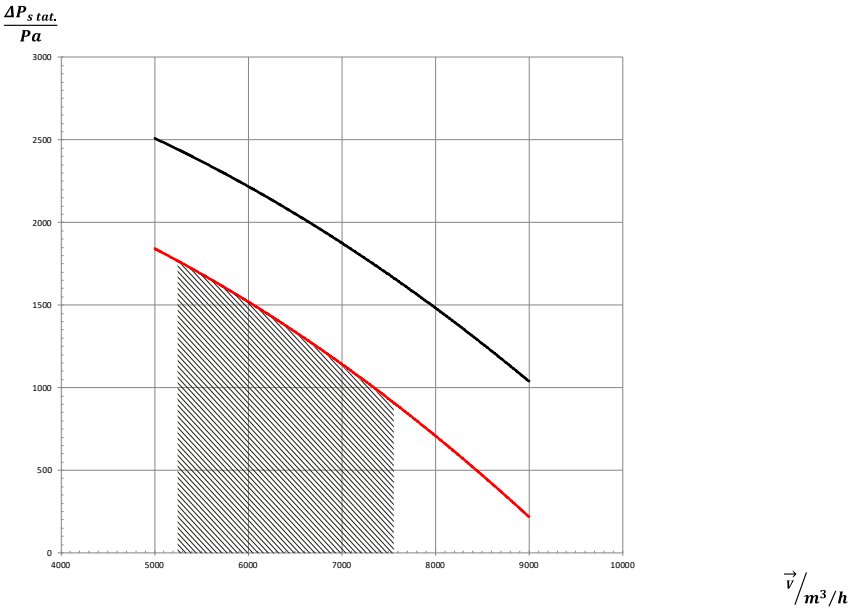
- Curva del ventilador
- Aumento de presión útil
- Recomendacion de Aplicacion