ArcFil Pro

Réf. Article: 35 85

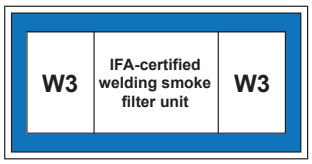

Champs d'application

- Importantes quantités de fumées/poussières
- Ateliers de soudage et ateliers de meulage
- Centres de formation et lignes de soudage robotisées
- Systèmes de découpe laser, plasma et chalumeau
- Installation à l'extérieur possible

Utilisation

- Collecte des poussières sans contamination, grâce à des bacs collecteurs étanches
- Fonctionnement permanent sans interruption grâce au décolmatage automatique des filtres commandé par pression différentielle
- Niveau sonore particulièrement bas
- Montage facile et rapide car l'installation est livrée prête à être raccordée, avec fourreaux pour fourches de chariots élévateurs *1
- Permet d'effectuer d'importantes économies d'énergie, ce système assure un débit d'air constant en fonction du nombre de postes utilisés (en option)
- Protection optimale des utilisateurs, grâce à l'utilisation de cartouches filtrantes KemTex® ePTFE, avec filtration en surface
- Utilisation pour les métaux acier chrome-nickel, certification W3 possible.

Propriétés

- Commande par l'intermédiaire d'un écran tactile
- Cartouches filtrantes KemTex® ePTFE
- Régulateur de débit automatique (en option)
- Nettoyage automatique du filtre commandé par pression différentielle
- Ecran de commande tactile compact.
- Emission sonore très faible

Équipements supplémentaires

- Appareil de dosage pour la pré-imprégnation des cartouches
- Evacuation automatique des poussières – DustEvac
- Régulateur de débit automatique
- Gestion de flotte, télémaintenance et maintenance préventive grâce à la mise en réseau autarcique Cloud via les communications mobiles
- Préséparateur d'étincelles – SparkTrap
- Marche-Arrêt automatique
- Abri pour installation extérieure

Caractéristiques techniques

Filtre	
Niveau de filtration	1
Technique de filtration	Filtre nettoyable
Procédé de nettoyage	Buse rotative
Surface filtrante	10 m²
Nombre de filtres	12
Surface filtrante	120 m²
Type de filtre	Cartouche filtrante
Matériau filtrant	Membrane ePTFE
Degré séparation	> 99.99 %
Classe de filtration	M
Données de base	
Puissance max. du ventilateur	12000 m³/h
Puissance d'aspiration	6000 - 8640 m³/h
Dépression	2400 - 1950 Pa
Poids	1220 kg
Puissance moteur	7.5 kW
Tension de raccordement	3 x 400 V / 50 Hz
Courant nominal	13.8 A
Niveau sonore	65 dB(A)
Informations supplémentaires	
Type de ventilateur	Ventilateur radial, entrainement par courroie
Alimentation en air comprimé	5 - 6 bar
Sortie d'air	560 mm
Entrée d'air	560 mm
Volume récipient de collecte	192 l

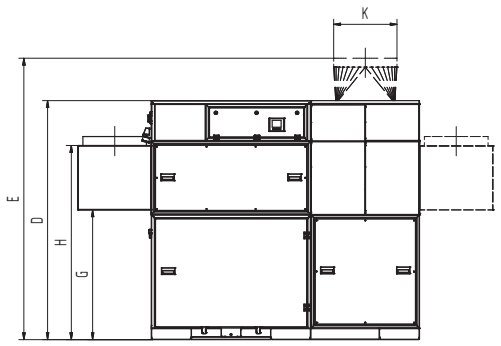

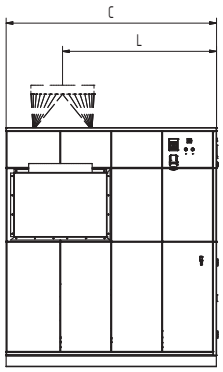

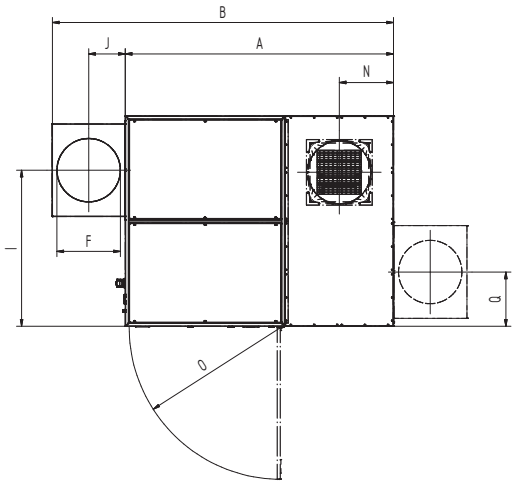

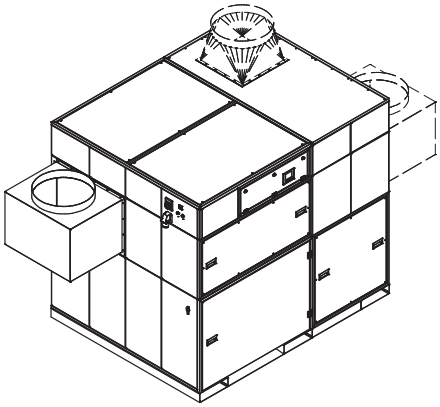

Caractéristiques techniques

Dimensions	
A	2378 mm
B	3028 mm
C	1864 mm
D	2110 mm
E	2510 mm
F	560 mm
G	1146 mm
H	1716 mm
I	1382 mm
J	325 mm
K	560 mm
L	1364 mm
N	481 mm
O	1347 mm

Les pièces de transformation au refoulement sont disponibles en option

Graphique pression-volume
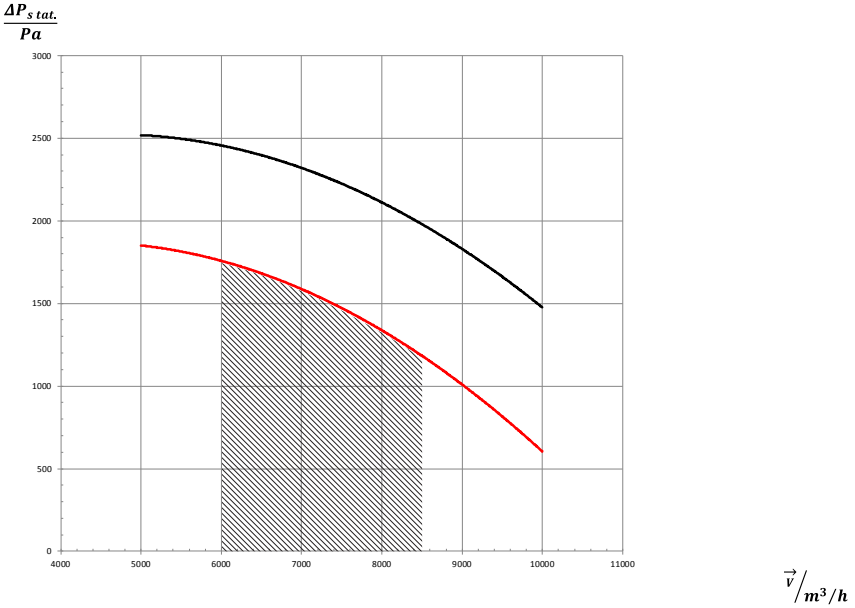
- Courbe caractéristique du Ventilateur
- Augmentation de la pression utilisable
- Champ d´application