Bras d'aspiration - potence simple

Réf. Article: 79 007

Caractéristiques techniques

Données de base	
Poids	75 kg
Informations supplémentaires	
Type de bras d'aspiration	Version gaine souple
Diamètre bras aspiration	150 mm
Longueur potence	3 m
Longueur de bras d'aspiration	4 m
Longueur totale	7 m
Articulation	2

Champs d'application

- Pour le raccordement à un ventilateur ou une centrale d'aspiration et de filtration
- Grandes quantités de fumées/poussières
- Utilisation permanente
- Fumées de soudure, gaz, vapeurs, poussières légères
- Pièces de grandes tailles

Utilisation

- Diminution du risque de trébuchement grâce par exemple aux possibilités de fixation d'outils sur la potence avec chariot
- Réduction jusqu'à 40% de l'ajustement de la hotte grâce à sa forme optimale
- Utilisation facile grâce à la maniabilité de la hotte, ajustable avec une seule main
- Garde la position choisie grâce à la structure porteuse intérieure
- Travail rapide en raison d'une utilisation très flexible
- Possibilités de raccordement des bras d'aspiration sur des ventilateurs, des appareils stationnaires ou par une tuyauterie collectrice sur une centrale d'aspiration et de filtration

Propriétés

- Hotte d'aspiration 360° avec clapet de réglage de débit
- Structure porteuse intérieure à double parallélogramme avec ressorts de compensation
- Potence pouvant supporter une charge de 50 kg
- Potence avec rail et chariot intégré
- Bras d'aspiration jusqu'à 6 m (avec potence)

Contenu

- Bras d'aspiration avec hotte
- Potence
- Support mural

Diagramme perte de pression

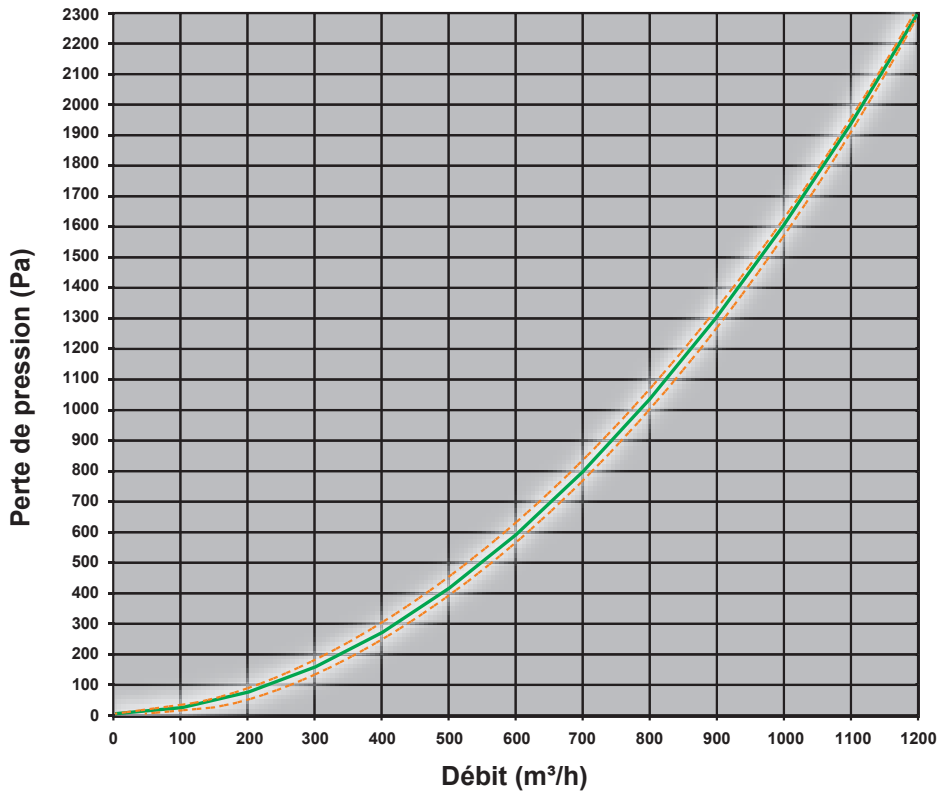

---- Périmètre de dispersion suivant position de travail
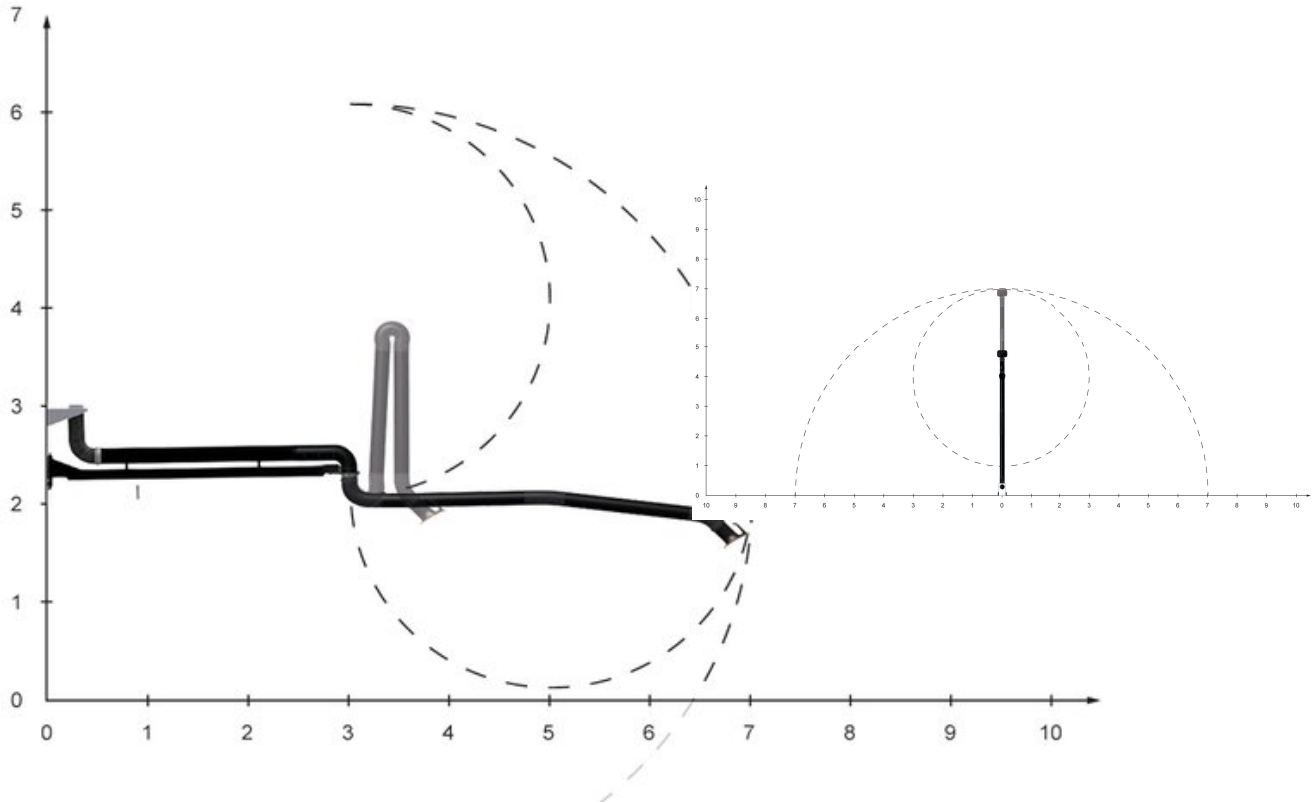
Dimensions