ArcFil

Art.-Nr.: 20 560



Aplicación

- Cantidades moderadas de humo/polvo

Ventajas

- Recolección de polvo libre de contaminación
- Funcionamiento continuo ininterrumpido gracias a la limpieza automática del filtro accionada por presión diferencial
- Gran ahorro en los costes de energía al utilizar el regulador de potencia, debido a la regulación automática de la potencia de aspiración en función de la necesidad

Características

- Cartucho de filtro PE-M de KemTex
- Limpieza automática del filtro controlada según requerimiento
- Limpieza del filtro altamente eficaz y uniforme mediante tobera rotativa
- Instalación sencilla y rápida gracias a una preparación para el usuario
- Ocupa poco espacio gracias a su diseño compacto
- Fácil de usar: Manejo intuitivo & ergonómico con un botón

Equipamiento adicional

- · Automatismo Marcha/Paro mediante contacto
- Unidad de dosificación para los cartuchos filtrantes
- Regulador de potencia de aspiración
- Carcasa de protección climática para instalaciones al aire libre



Datos técnicos

Filtro	
Niveles de filtración	1
Método de filtración	Filtro de limpieza
Limpieza del filtro	Tobera rotativa
Superficie del filtro	15 m²
Cantidad de filtros	3
Superficie de filtro	90 m²
Tipo de filtro	Cartucho de filtración
Material del filtro	Membrana de PE-M
Grado de filtración	> 99.99 %
Clasificación de polvo	M
Datos básicos	
Potencia	3800 - 5500 m³/h
Presión negativa	2600 - 3800 Pa
Peso	591 kg
Motor	7.5 kW
Voltaje	3x380-415V/50Hz
Corriente nominal	13.7 A
Nivel sonoro	65 dB(A)
Información adicional	
Tipo de ventilador	radial, de transmisión directa
Suministro de aire	5 - 6 bar
Salida de aire	355 mm
Entrada de aire	355 mm
Recolector de polvo	70 L

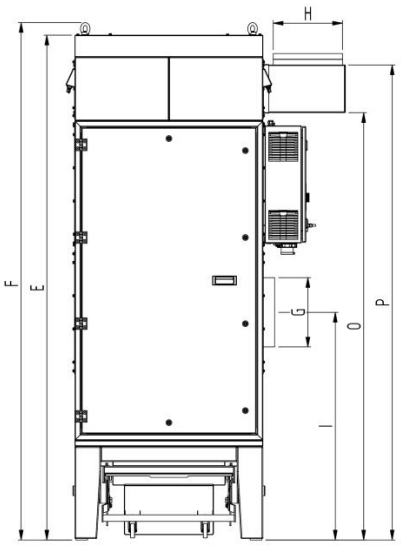

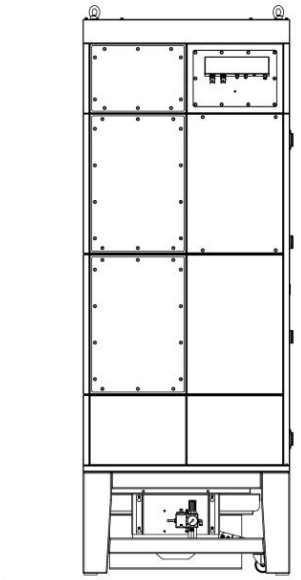

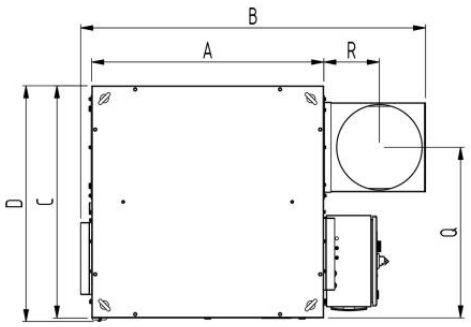

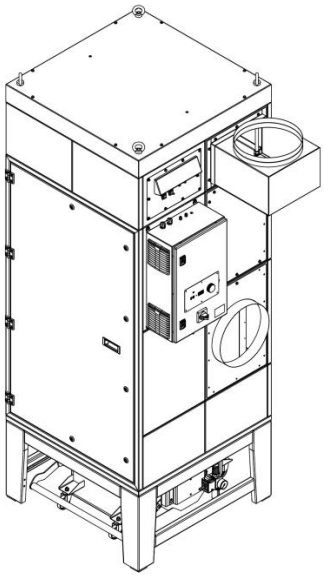

Datos técnicos

Medidas	
A	962 mm
B	1385 mm
C	962 mm
D	978 mm
E	2585 mm
F	2650 mm
G	355 mm
H	355 mm
I	1166 mm
O	2188 mm
P	2433 mm
Q	707 mm
R	230 mm

Las tolvas de conexión de la imagen se suministran de forma opcional

Premo-volumeno grafeo

- Curva del ventilador
- Aumento de presión útil
- Recomendacion de Aplicacion

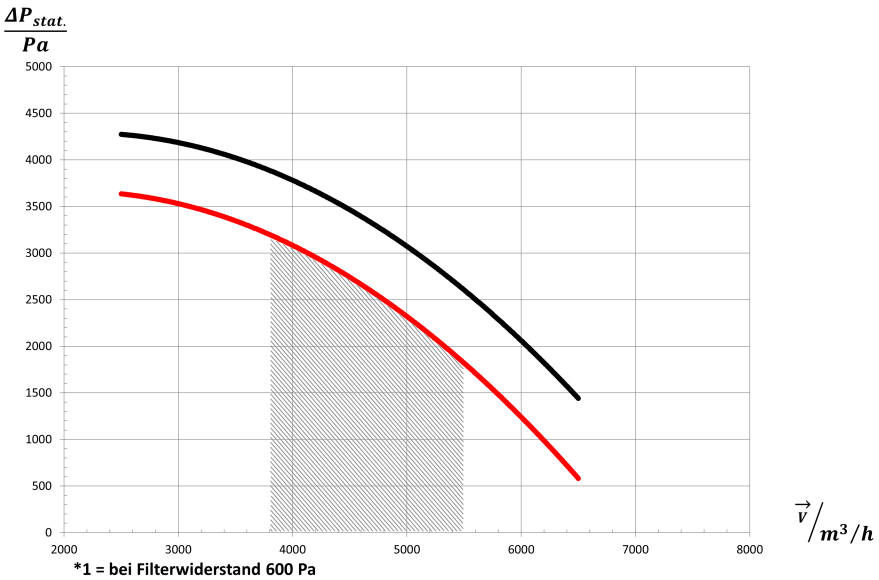

*1 = bei Filterwiderstand 600 Pa